版本	修订内容	日期	绘图	批准
V1.0	DWG. REL	2023.8.26	ZZM	JZF

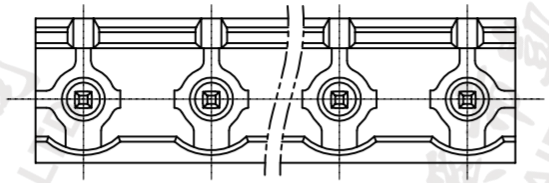

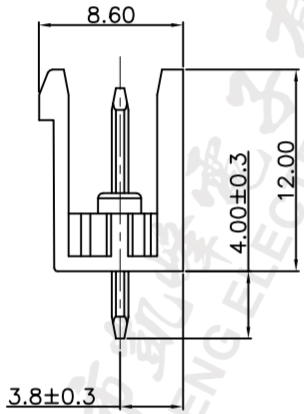

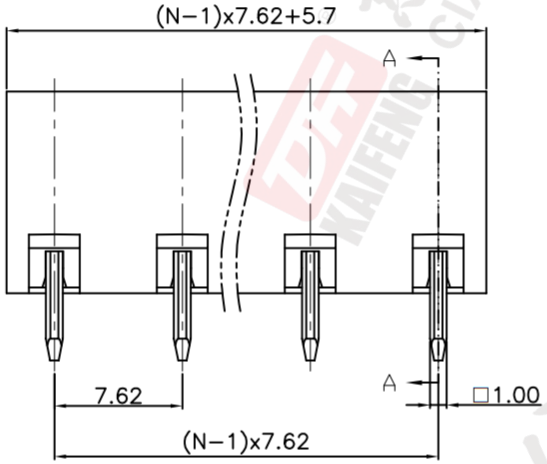

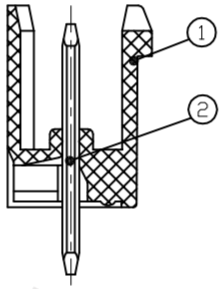

SECTION A-A

- 材质及电镀
  ①塑件主体：PA66,UL94V-0
  ②焊针：铜合金，镀锡
- 电气性能

参考标准：	UL	IEC
额定电压：	300V	400V
额定电流：	15A	20A
接触电阻：	20mΩ(Max)	
绝缘电阻：	500MΩ\DC500V	
耐 电 压：	AC3500V\1Min	

- 机械性能
  温度范围：-40℃～+105℃
  瞬时温度：+250℃ 5秒
- 符合REACH/RoHS环保要求

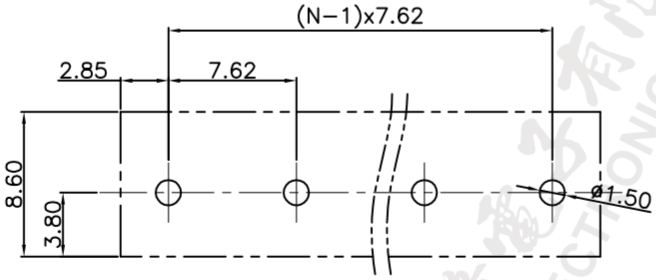

P.C.B.LAYOUT

订购方式

KF2EDGV-X-7.62-XXP-1 X-XXXXX

- KF2EDGV-X：产品型号
- 7.62：间距:mm
- XXP：极数:2~24P
- 1：1:单间距 2:双间距
- X：颜色：G:绿色 R:红色 K:黑色 W:白色 O:橙色 B:蓝色 GR:灰色
- XXXXX：客户要求

间距尺寸公差			其它未注尺寸公差					
>0～6	>6～10	>10～24	>0～30	>30～60	>60～100	>100～150	>150	0.1/10
±0.15	±0.20	±0.30	±0.30	±0.50	±0.70	±1.00	±1.30	±2°

投影法		品名	KF2EDGV-X-7.62-XXP-1X-001H
单位	mm		
纸张尺寸	A4	产品系列	KF2EDGV-X
图纸类型	客户图纸		
比例	1:1	图页	1/1
图纸编号	W10029191		

® 慈溪市凯峰电子有限公司
CIXI KAIFENG ELECTRONICS CO.,LTD