版本	修订内容	日期	绘图	批准
V1.0	DWG. REL	2023.6.26	ZZM	JZF

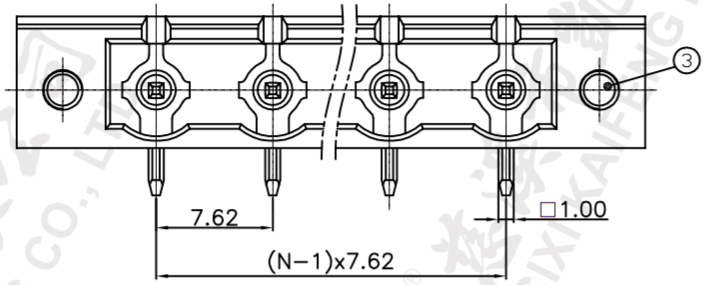

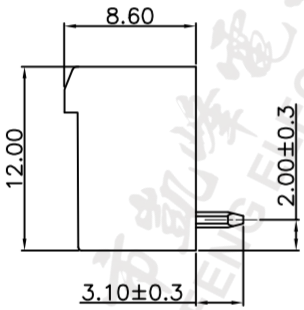

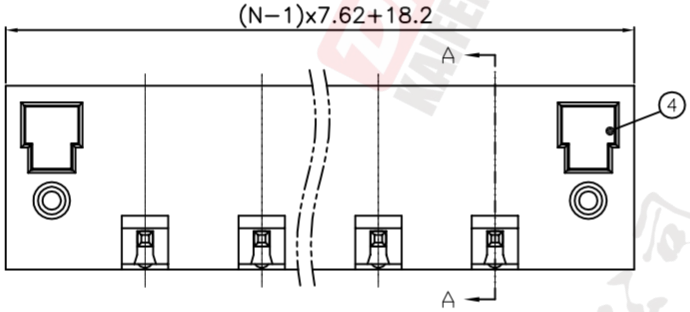

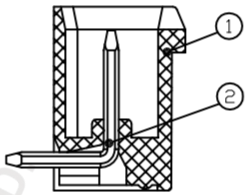

SECTION A-A

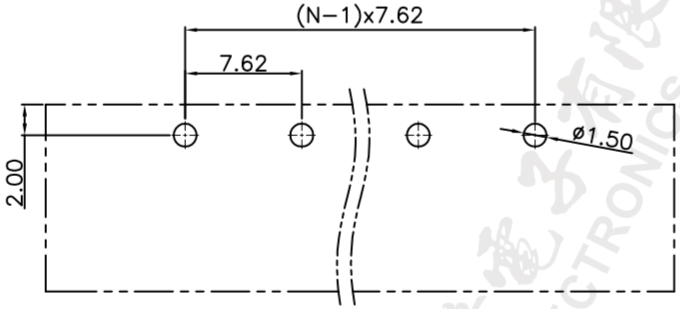

P.C.B.LAYOUT

- 材质及电镀
  ①塑件主体：PA66,UL94V-0
  ②焊针：铜合金，镀锡
  ③螺母：M2.5,钢，镀锌
  ④方塞：PA66,UL94V-0
- 电气性能

参考标准：	UL	IEC
额定电压：	300V	400V
额定电流：	15A	20A

  接触电阻：20mΩ(Max)
  绝缘电阻：500MΩ\DC500V
  耐 电 压：AC3500V\1Min
- 机械性能
  温度范围：-40℃～+105℃
  瞬时温度：+250℃ 5秒
- 符合REACH/RoHS环保要求

订购方式

KF2EDGRM-X-7.62-XXP-1 X-XXXXX

- 产品型号
- 间距:mm
- 1:单间距 2:双间距
- 极数:2~24P
- 颜色：G:绿色 R:红色 K:黑色 W:白色 O:橙色 B:蓝色 GR:灰色
- 客户要求

间距尺寸公差			其它未注尺寸公差						投影法		品名	
>0~6	>6~10	>10~24	>0~30	>30~60	>60~100	>100~150	>150	0.1/10	单位	mm		KF2EDGRM-X-7.62-XXP-1X-001H
								∠	纸张尺寸	A4	产品系列	KF2EDGRM-X
±0.15	±0.20	±0.30	±0.30	±0.50	±0.70	±1.00	±1.30	±2°				

图纸类型	客户图纸		
比例	1:1	图页	1/1
图纸编号	W10027501		

®慈溪市凯峰电子有限公司
CIXI KAIFENG ELECTRONICS CO.,LTD