| 版本 | 修订内容 | 日期 | 绘图 | 批准 |
|---|---|---|---|---|
| V1.0 | DWG. REL | 2023.8.14 | ZZM | JZF |

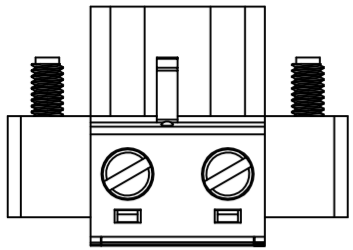

2P爪扣位置图

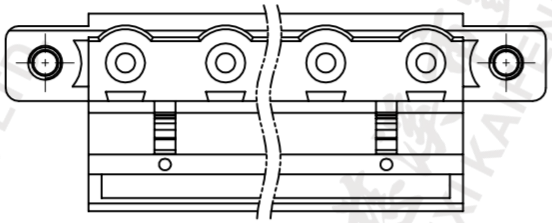

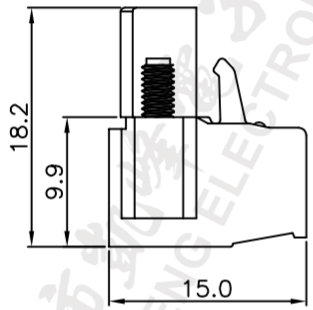


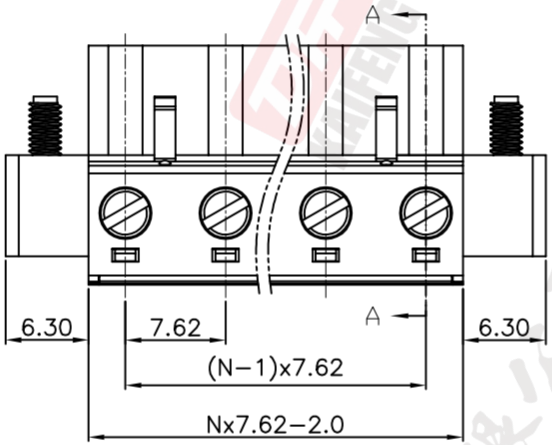


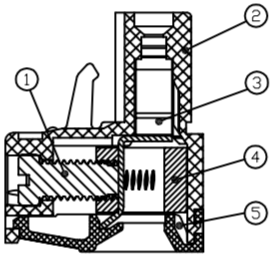


SECTION A-A

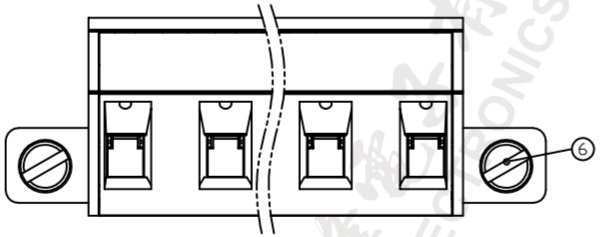


材质及电镀

①主体螺丝：M3.0，钢，镀锌，“一”字槽
②塑件主体：PA66，UL94V-0
③夹　　子：铜合金，镀锡
④方　　盒：铜合金，镀镍
⑤塑件盖板：PA66，UL94V-0
⑥法兰螺丝：M2.5，钢，镀锌，“一”字槽

• 电气性能

| | | |
|---|---|---|
| 参考标准： | UL | IEC |
| 额定电压： | 300V | 400V |
| 额定电流： | 15A | 20A |

接触电阻：20mΩ(Max)
绝缘电阻：500MΩ\DC500V
耐 电 压：AC3500V\1Min
使用线径：28-12AWG 0.2-2.5mm²

• 机械性能

温度范围：-40℃～+105℃
瞬时温度：+250℃ 5秒
扭　　力：0.5N.m(5.10kgf.cm)
剥线长度：7mm

• 符合REACH/RoHS环保要求

订购方式

KF2EDGM-X-7.62-XXP-1 X-XXXXX

- KF2EDGM-X：产品型号
- 7.62：间距:mm
- XXP：极数:2~24P
- 1：1:单间距　2:双间距
- X：颜色：G:绿色　R:红色　K:黑色　W:白色　O:橙色　B:蓝色　GR:灰色
- XXXXX：客户要求

| 间距尺寸公差 | | | 其它未注尺寸公差 | | | | | 投影法 | | 品名 | |
|---|---|---|---|---|---|---|---|---|---|---|---|
| >0～6 | >6～10 | >10～24 | >0～30 | >30～60 | >60～100 | >100～150 | >150 | 0.1/10 | 单位 | mm | KF2EDGM-X-7.62-XXP-1X-001H |
| | | | | | | | | ∠ | 纸张尺寸 | A4 | 产品系列 KF2EDGM-X |
| ±0.15 | ±0.20 | ±0.30 | ±0.30 | ±0.50 | ±0.70 | ±1.00 | ±1.30 | ±2° | | | |

| | | | |
|---|---|---|---|
| 图纸类型 | 客户图纸 | | |
| 比例 | 1:1 | 图页 | 1/1 |
| 图纸编号 | W10027521 | | |

®慈溪市凯峰电子有限公司
CIXI KAIFENG ELECTRONICS CO.,LTD