版本	修订内容	日期	绘图	批准
V1.0	DWG.REL	2023.4.25	ZZM	JZF

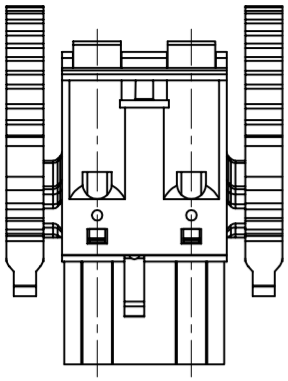

2P爪扣位置

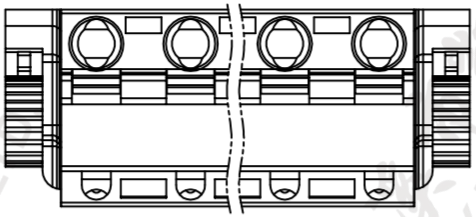

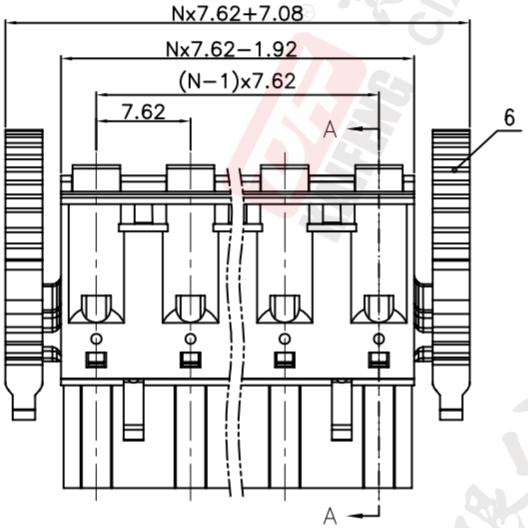

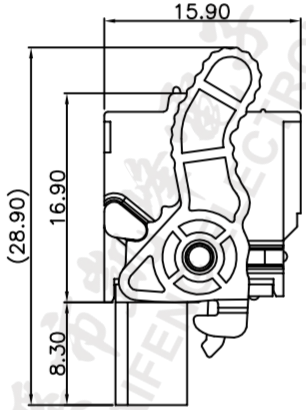

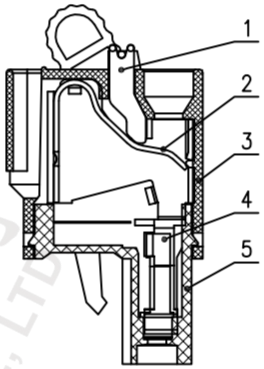

SECTION A—A

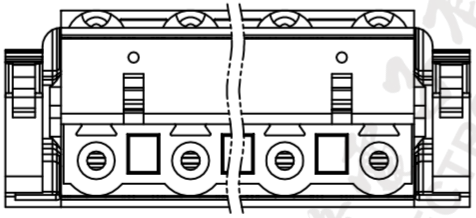

• 材质及电镀
①按 钮：PA66,UL94V-0
②弹 片：不锈钢
③主 体：PA66,UL94V-0
④夹 子：铜合金，镀锡
⑤盖 板：PA66,UL94V-0
⑥扳 手：PA66,UL94V-0

• 电气性能

参考标准：	UL	IEC
额定电压：	300V	400V
额定电流：	15A	20A

接触电阻：20mΩ(Max)
绝缘电阻：500MΩ\DC500V
耐 电 压：AC3000V\1Min
使用线径：28-14AWG,0.2-2.5mm²

• 机械性能
温度范围：-40℃～+105℃
瞬时温度：+250℃ 5秒
剥线长度：10-11mm

• 符合REACH/RoHS环保要求

订购方式

KF2EDGKD-7.62-XXP-1 X-XXXXX

- KF2EDGKD：产品型号
- 7.62：间距:mm
- XXP：极数:2~24P
- 1：1:单间距 2:双间距
- X：颜色：G:绿色 R:红色 K:黑色 W:白色 O:橙色 B:蓝色 GR:灰色
- XXXXX：客户要求

间距尺寸公差			其它未注尺寸公差					投影法		品名	
>0～6	>6～10	>10～24	>0～30	>30～60	>60～100	>100～150	>150	0.1/10	单位	mm	KF2EDGKD-7.62-XXP-1X-001F
								∠	纸张尺寸	A4	产品系列 KF2EDGKD
±0.15	±0.20	±0.30	±0.30	±0.50	±0.70	±1.00	±1.30	±2°			

图纸类型	客户图纸		
比例	1:1	图页	1/1
图纸编号	W10026281		

®慈溪市凯峰电子有限公司
CIXI KAIFENG ELECTRONICS CO.,LTD