版本	修订内容	日期	绘图	批准
V1.0	DWG.REL	2022.4.13	ZZM	JZF

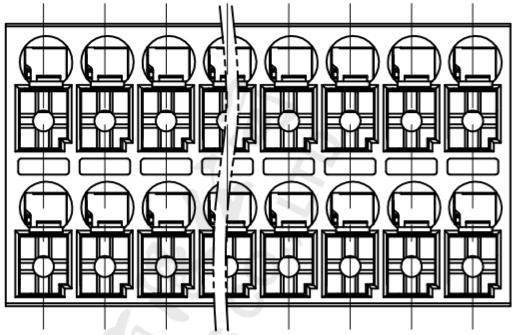

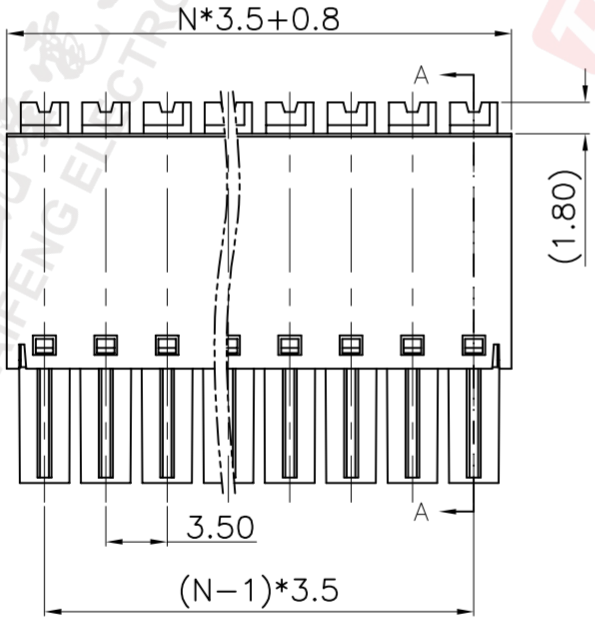

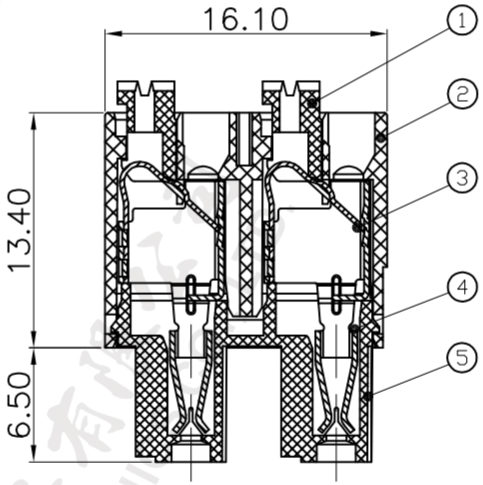

SECTION A—A

• 材质及电镀
①按 钮：PA66,UL94V-0
②主 体：PA66,UL94V-0
③弹 片：不锈钢
④夹 子：铜合金,镀锡
⑤盖 板：PA66,UL94V-0

• 电气性能

参考标准：	UL	IEC
额定电压：	300V	320V
额定电流：	10A	17.5A

接触电阻：20mΩ(Max)
绝缘电阻：500MΩ\DC500V
耐 电 压：AC1600V\1Min
使用线径：26-16AWG 0.14-1.5mm²

• 机械性能
温度范围：-40℃～+105℃
瞬时温度：+250℃ 5秒
剥线长度：8-9mm

• 符合REACH/RoHS环保要求

订购方式
2KF015-3.5-2*XXP-1 X-XXXXX

- 2KF015：产品型号
- 3.5：间距:mm
- XXP：极数:2~24P
- 1：1:单间距 2:双间距
- X：颜色：G:绿色 R:红色 K:黑色 W:白色 O:橙色 B:蓝色 GR:灰色
- XXXXX：客户要求

间距尺寸公差			其它未注尺寸公差						投影法		品名	2KF015-3.5-2*XXP-1X
>0~6	>6~10	>10~24	>0~30	>30~60	>60~100	>100~150	>150	0.1/10	单位	mm		
								∠	纸张尺寸	A4	产品系列	2KF015
±0.15	±0.20	±0.30	±0.30	±0.50	±0.70	±1.00	±1.30	±2°				

图纸类型	客户图纸		
比例	1:1	图页	1/1
图纸编号	W10019091		

® 慈溪市凯峰电子有限公司
CIXI KAIFENG ELECTRONICS CO.,LTD