版本	修订内容	日期	绘图	批准
V1.0	DWG.REL	2022.4.20	ZZM	JZF

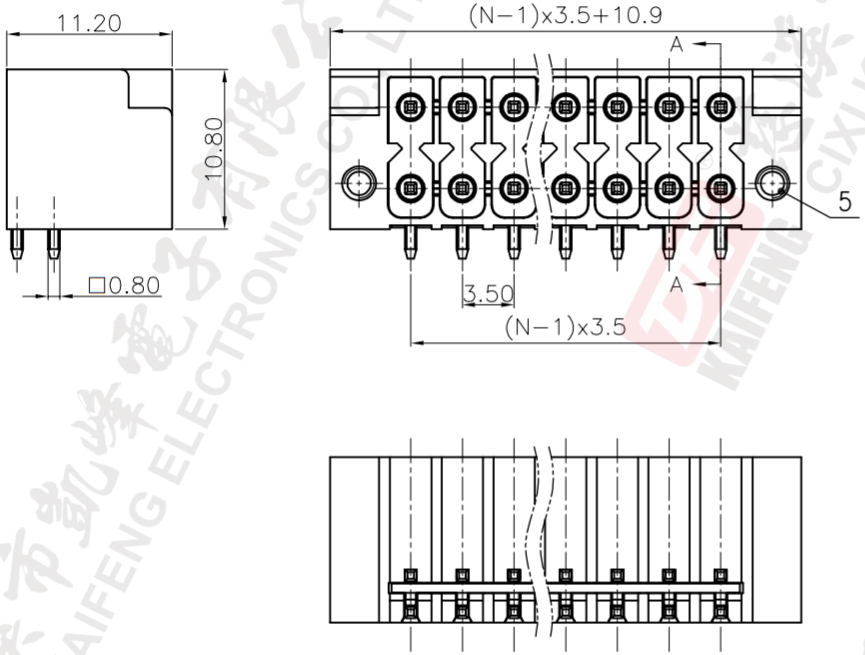

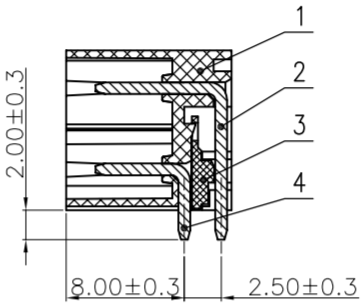

SECTION A–A

- 材质及电镀
  ①塑 件 ： LCP,UL94V-0
  ②焊 针1： 铜合金， 镀锡
  ③隔 片 ： LCP,UL94V-0
  ④焊 针2： 铜合金， 镀锡
  ⑤螺 母 ： M2.0,钢， 镀锌

- 电气性能 UL IEC
  额定电压： 150V 250V
  额定电流： 8A 8A
  接触电阻： 20mΩ(Max)
  绝缘电阻： 500MΩ\DC500V
  耐 电 压： AC2000V\1Min

- 机械性能
  温度范围： -40℃～+130℃
  瞬时温度： +250℃ 5秒

- 符合REACH/RoHS环保要求

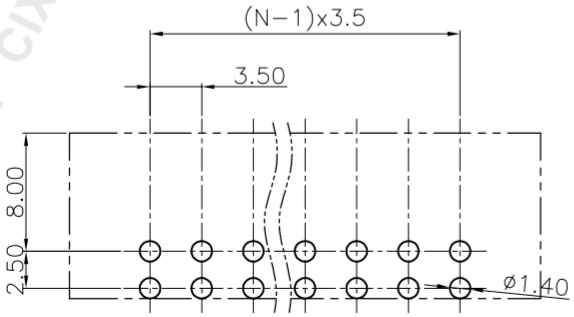

P.C.B.LAYOUT

订购方式

2KF014RM-3.5-2*XXP-1 X-XXXXX

- 2KF014RM：产品型号
- 3.5：间距:mm
- 2：极数:2~24P
- 1：1:单间距 2:双间距
- X：颜色：G:绿色 R:红色 K:黑色 W:白色 O:橙色 B:蓝色 GR:灰色
- XXXXX：客户要求

间距尺寸公差			其它未注尺寸公差					
>0～6	>6～10	>10～24	>0～30	>30～60	>60～100	>100～150	>150	0.1/10
±0.15	±0.20	±0.30	±0.30	±0.50	±0.70	±1.00	±1.30	∠ ±2°

投影法		品名	2KF014RM-3.5-2*XXP-1X
单位	mm		
纸张尺寸	A4	产品系列	2KF014RM
图纸类型	客户图纸		
比例	1:1	图页	1/1
图纸编号	W10019161		

® 慈溪市凯峰电子有限公司
CIXI KAIFENG ELECTRONICS CO.,LTD